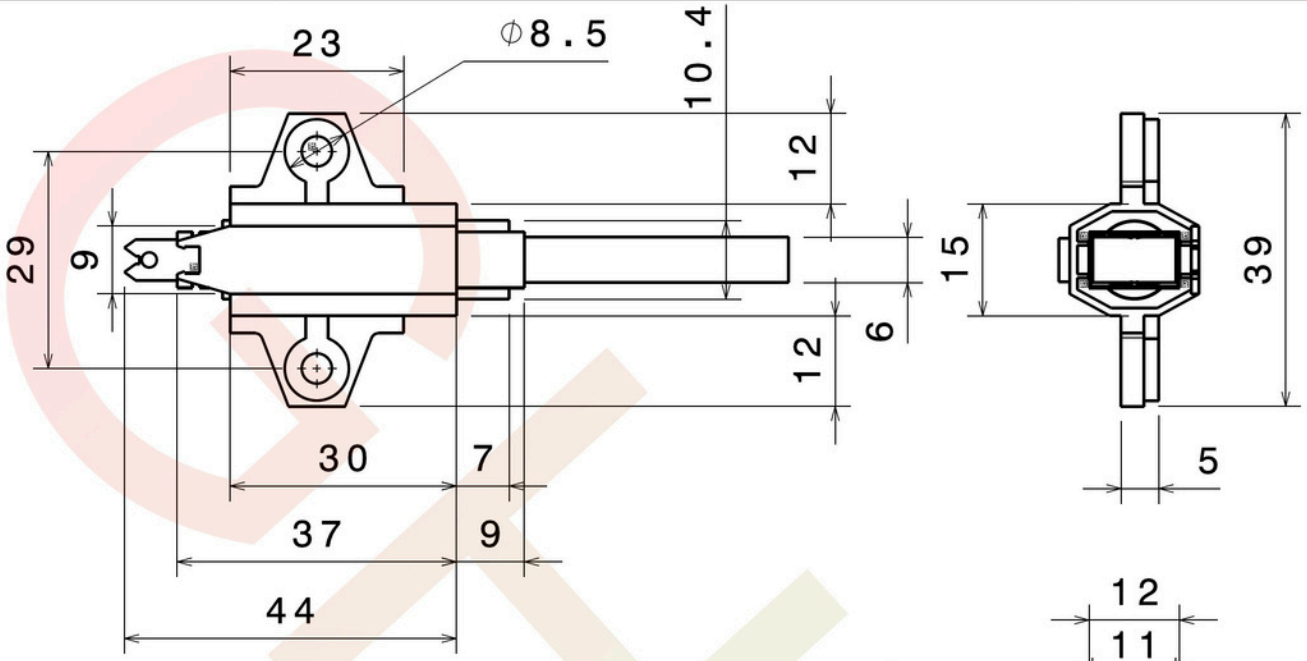

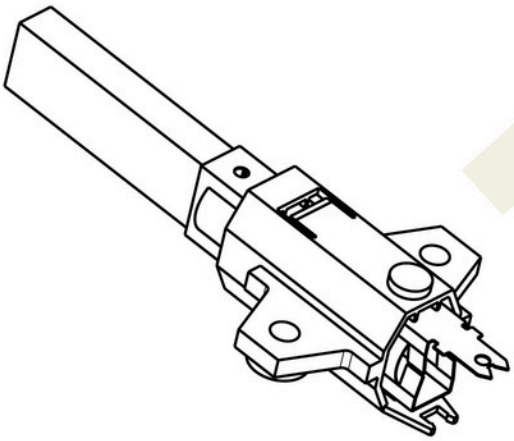

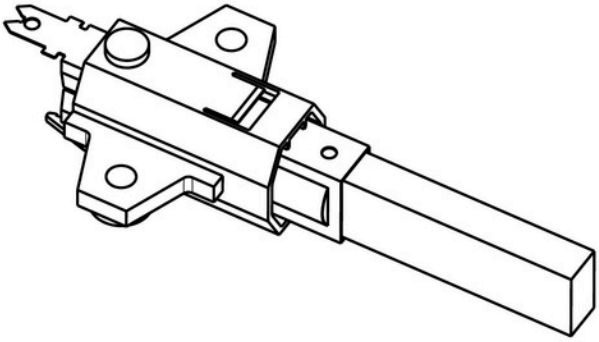

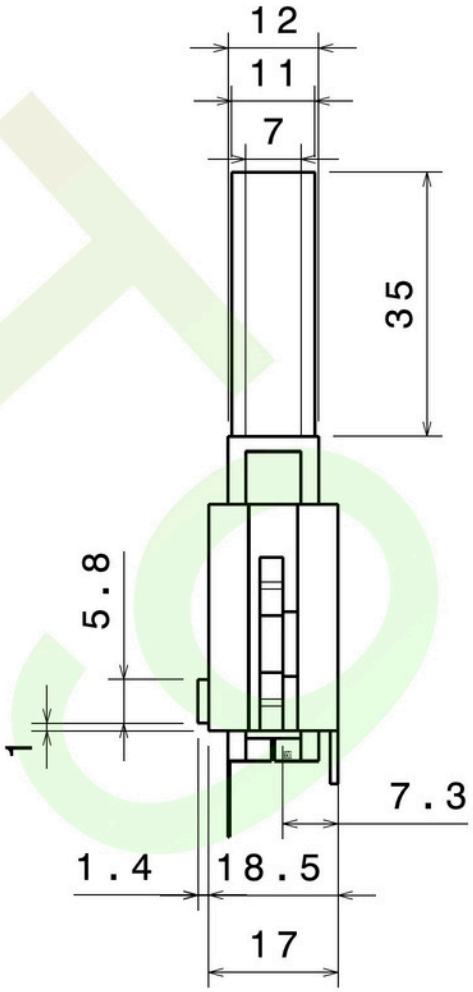

DESIGNED BY:	ADC473		
DATE:			
CHECKED BY: XXX			
DATE: XXX			
SIZE A4			
SCALE 1:1	WEIGHT (kg) XXX	DRAWING NUMBER XXX	SHEET 1/1

I	_
H	_
G	_
F	_
E	_
D	_
C	_
B	_
A	_

Ce dessin est notre propriété; il ne peut être reproduit ou communiqué sans notre accord écrit.