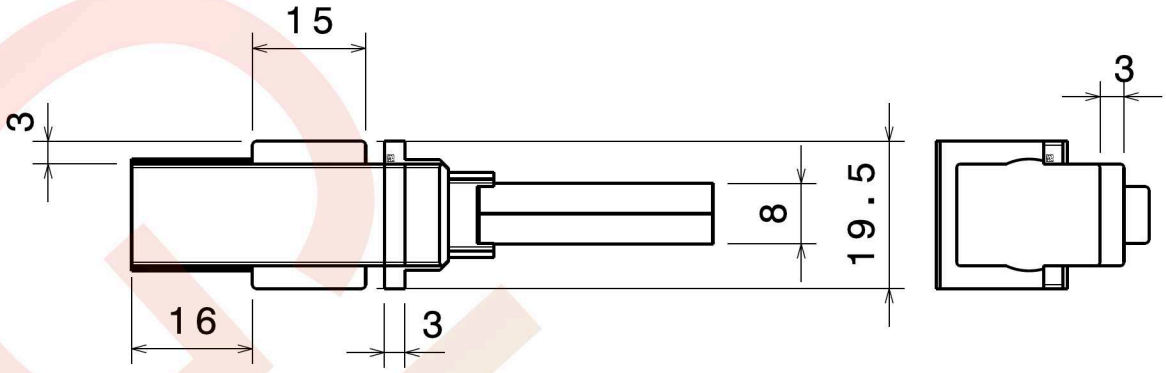

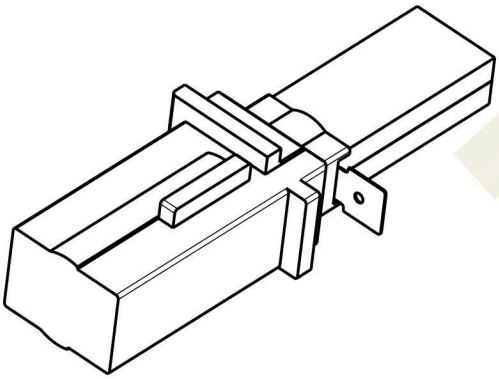

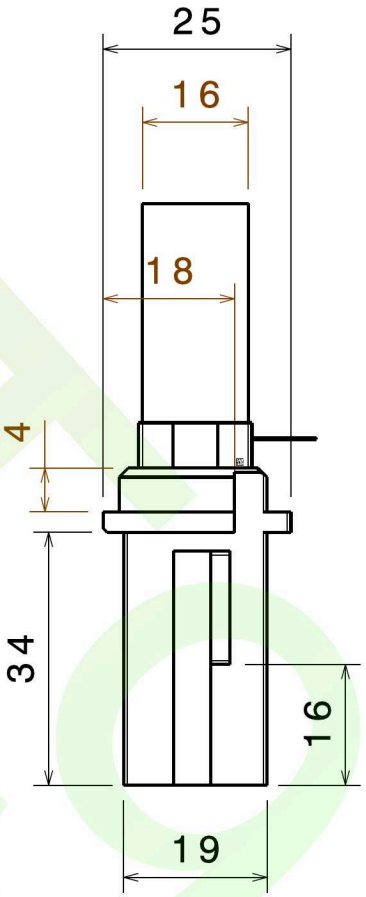

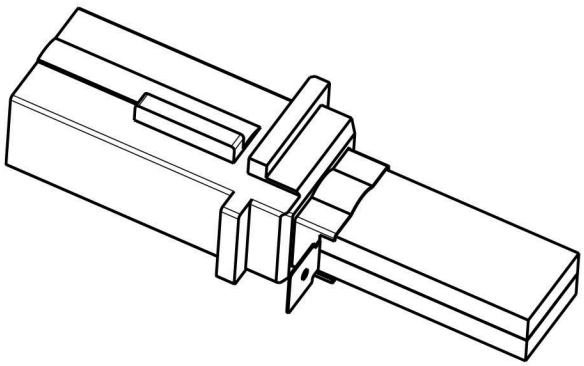

DESIGNED BY:	AD051		
DATE:			
CHECKED BY: XXX			
DATE: XXX			
SIZE A4			
SCALE 1:1	WEIGHT (kg) XXX	DRAWING NUMBER XXX	SHEET 1/1

I _
H _
G _
F _
E _
D _
C _
B _
A _

Ce dessin est notre propriété; il ne peut être reproduit ou communiqué sans notre accord écrit.